Mini Pinguin

Hinweis
Es werden immer beide Seiten (L+R) in der Prüfung gesichtet. Dies ist eine wichtige Grundlage für die Features in den Kürklassen.

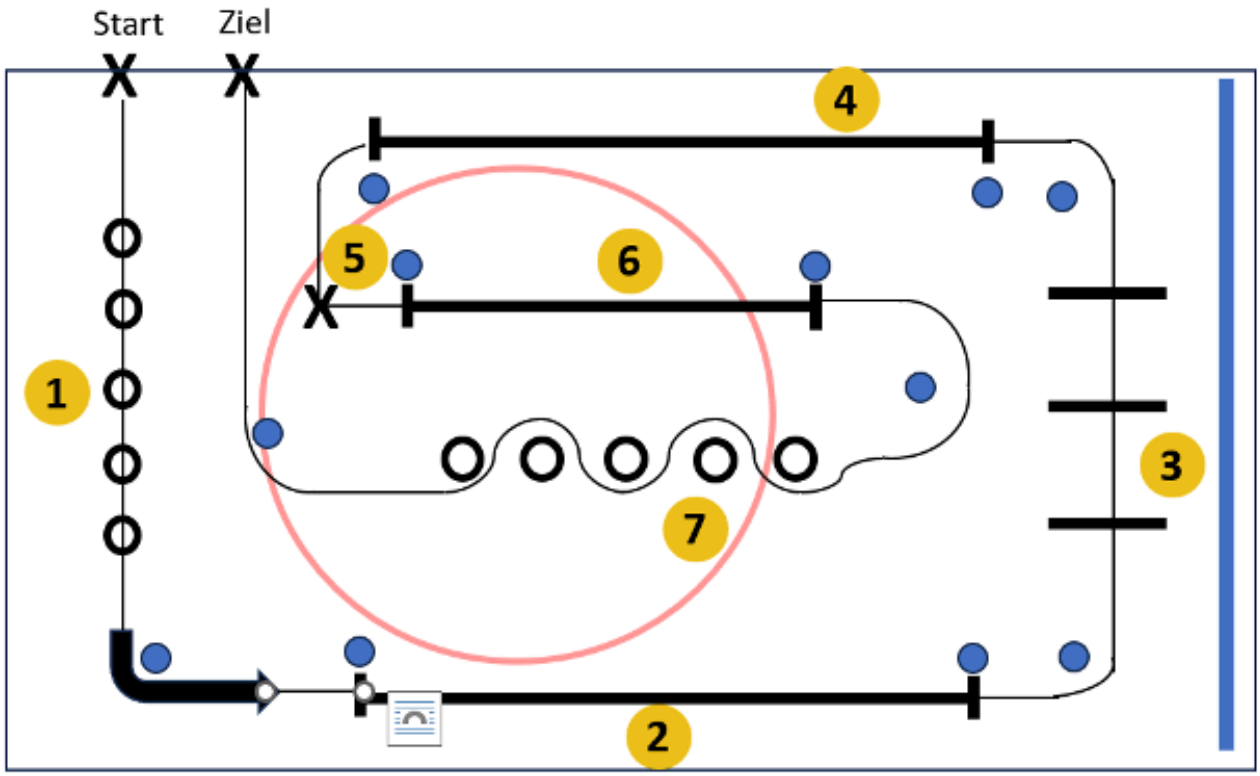

1. Zitronen/Fische vw
2. Storch (min. 2 Sek.)
3. Hocksprünge
4. Hocke
5. Bremsen
6. Stampfen rückwärts
7. Slalom vorwärts

Der Mini Pinguin soll schon eine **gewisse „Geschwindigkeit“** haben, die **spielerisch** erlernt wird.